図面番号	1/12	縮 尺	1:500
工 種	道路改良工事		
種 別	平 面 図	番号	1/4
路線 河川 名	市道 大内線		
工事箇所	庄原市高野町岡大内		

庄 原 市

平成28年度設計区間

3号防草対策 L=41.9m
PU3-B300-H300 L=68.7m
G1-B500-L500-H700 N=1箇所
PC4-B300 N=11枚
PU3-B300-H300 L=46.2m
PC4-B300 N=20枚
G1-B1000-L1000-H1300 N=1箇所
PC4-B300 N=19枚
PC4-B300 N=48枚
PU3-B300-H300 L=125.2m
PC4-B300 N=11枚
PC4-B300 N=16枚
3号防草対策 L=30.1m
G1-B1000-L1000-H1200 N=1箇所
PU3-B300-H300 L=13.5m
4号防草対策 L=12.3m
田面排水桝 N=1箇所
HPφ150 L=2.5m
芝台ﾌﾞﾛｯｸ L=70.2m
2号防草対策 L=30.3m
PVC-250 L=5.5m
田面排水桝 N=1箇所
1号防草対策 L=30.7m
1号坂路工 (H=1.13)N=1箇所
田面排水桝 N=1箇所
芝台ﾌﾞﾛｯｸ L=35.4m
PVC-200 L=4.8m
2号防草対策 L=37.0m

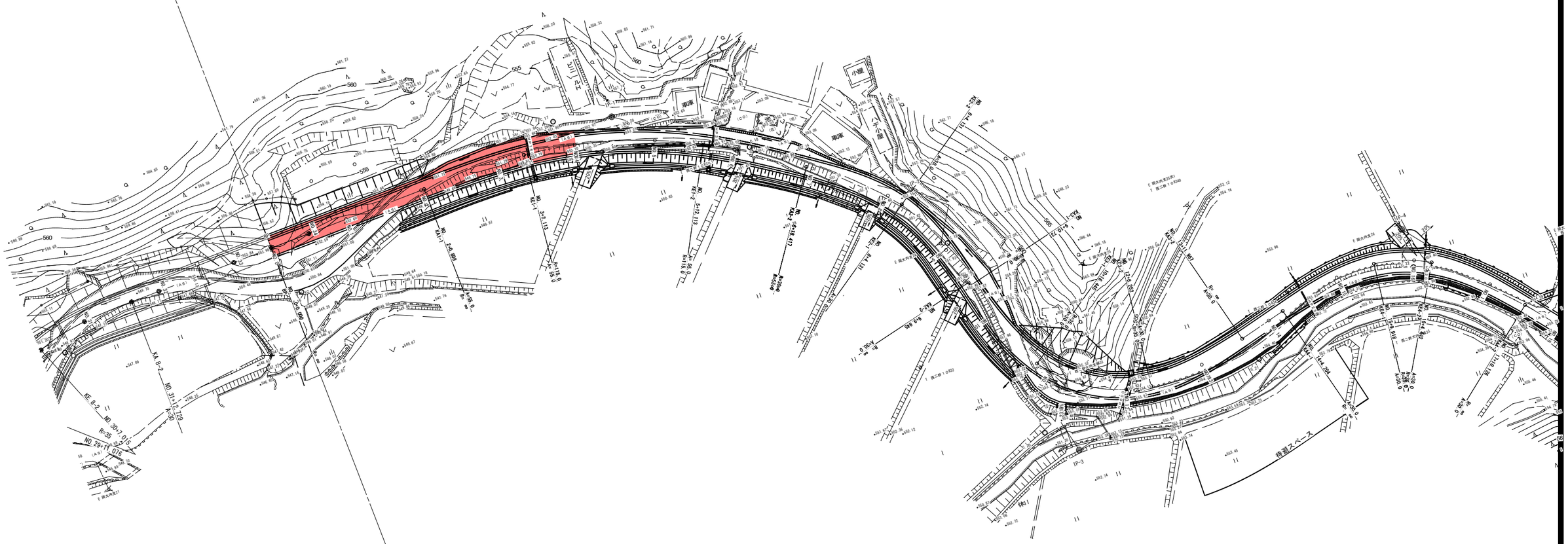

PVC-300 L=9.6m
PVC-350 L=9.7m
PVC-600 L=10.1m
Gr-C-4E L=154.4m
1号防草対策 L=48.9m
1号防草対策 L=33.7m
1号防草対策 L=31.4m
1号防草対策 L=28.5m
1号防草対策 L=20.7m
2号防草対策 L=13.8m
2号防草対策 L=154.4m
KF-300 L=35.5m
KF-300 L=8.0m
P1-RC1-D400 L=8.1m
KF-300 L=16.7m
KF-300 L=5.4m
P1-RC1-D400 L=6.7m
KF-300 L=15.8m
KF-300 L=8.7m
P1-RC1-D400 L=5.9m
KF-300 L=21.1m
P1-RC1-D400 L=7.8m
KF-300 L=17.6m
G2-B500-L500-H700 N=1箇所
分水溝 N=1箇所 HPφ150 L=0.8m
KF-300 L=2.7m
分水溝 N=1箇所 HPφ150 L=0.8m
分水溝 N=1箇所 HPφ150 L=1.3m
分水溝 N=1箇所 HPφ150 L=1.3m
分水溝 N=1箇所 HPφ150 L=1.0m
ﾄﾗﾝｼｼﾞｮﾝ300-1 N=1箇所
ﾄﾗﾝｼｼﾞｮﾝ300-1 N=1箇所
ﾄﾗﾝｼｼﾞｮﾝ300-1 N=1箇所
ﾄﾗﾝｼｼﾞｮﾝ300-1 N=1箇所
ﾄﾗﾝｼｼﾞｮﾝ300-1 N=1箇所
ﾄﾗﾝｼｼﾞｮﾝ300-1 N=1箇所
ﾄﾗﾝｼｼﾞｮﾝ300-1 N=1箇所
G2-B600-L600-H700 N=1箇所
1号坂路工 (H=1.50)N=1箇所
ﾄﾗﾝｼｼﾞｮﾝ300-1 N=1箇所
ﾄﾗﾝｼｼﾞｮﾝ300-1 N=1箇所
1号坂路工 (H=1.29)N=1箇所
1号坂路工 (H=1.21)N=1箇所
1号坂路工 (H=1.31)N=1箇所

IP	IP-1		Y	1.0018	1.0018
KNO	IP-1-1	IP-1-2	τ	6° 33′ 9.83″	6° 33′ 9.83″
IA	35° 31′ 32.07″		Lc	45.0001	
R	115.0000		CL	97.6087	
L	26.3043	26.3043	Tc	50.0668	50.0668
ΔR	0.2506	0.2506	S	26.2891	26.2891
XM	13.1464	13.1464	W	36.9204	
X	26.2700	26.2700	A	55.0000	55.0000

IP	IP-2		Y	3.1185	3.1185
KNO	IP-2-1	IP-2-2	τ	21° 2′ 50.75″	21° 2′ 50.75″
IA	42° 5′ 41.49″		Lc	0.0000	
R	35.0000		CL	51.4286	
L	25.7143	25.7143	Tc	26.5695	26.5695
ΔR	0.7834	0.7834	S	25.5604	25.5604
XM	12.7995	12.7995	W	13.7700	
X	25.3694	25.3694	A	30.0000	30.0000

IP	IP-3		Y	3.1185	3.1185
KNO	IP-3-1	IP-3-2	τ	21° 2′ 50.75″	21° 2′ 50.75″
IA	90° 53′ 23.98″		Lc	29.8073	
R	35.0000		CL	81.2358	
L	25.7143	25.7143	Tc	49.1431	49.1431
ΔR	0.7834	0.7834	S	25.5604	25.5604
XM	12.7995	12.7995	W	36.3436	
X	25.3694	25.3694	A	30.0000	30.0000

図面番号	2/12	縮尺	図示
工種	道路改良工事		
種別	縦断図	番号	1/4
路線河川名	市道 大内線		
工事箇所	庄原市高野町岡大内		
庄原市			

NO.0～NO.14

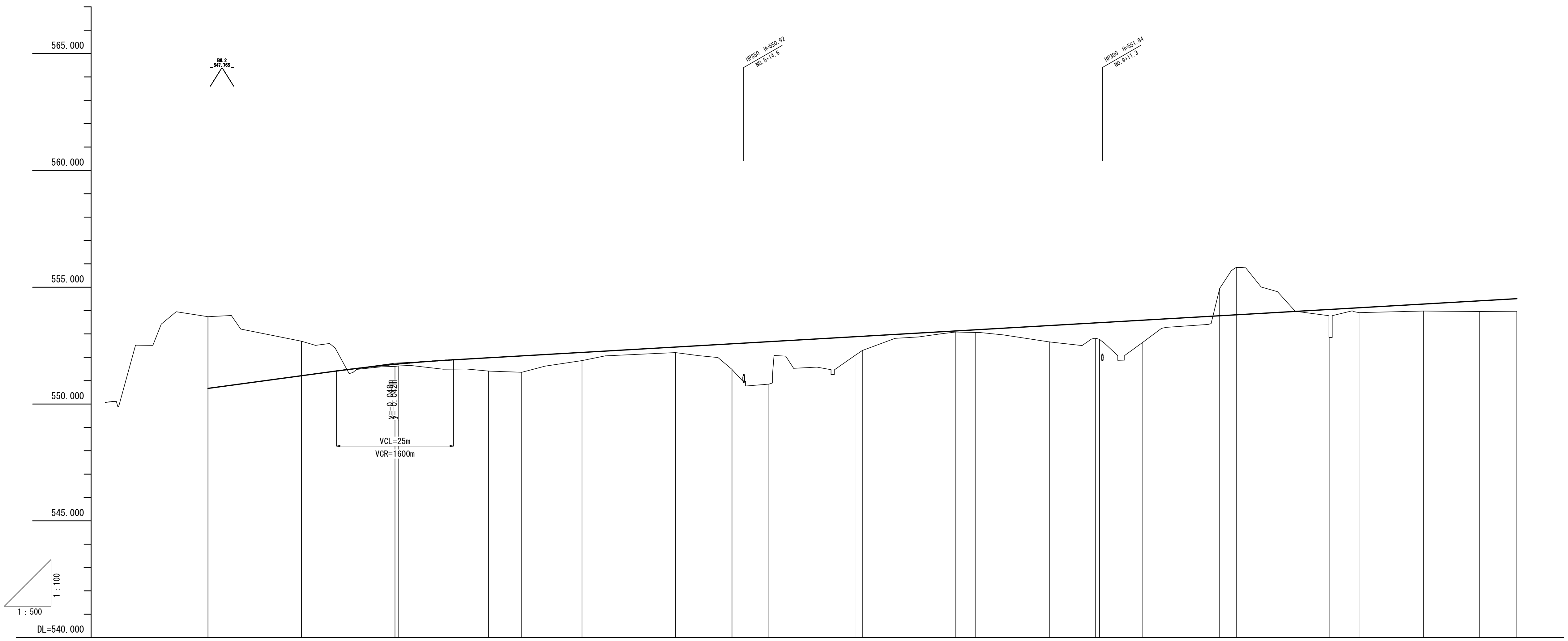

勾配	i=2.700% L=40.000m (550.670 → 551.750) ; i=1.150% L=320.000m

測点	NO.0	NO.1	NO.2	KA1-1	NO.3	KE1-1	NO.4	NO.5	KE1-2	NO.6	KA2-1	NO.7	NO.8
盛土			0.09	0.09	0.57	0.70	0.35	0.24	1.10	1.82	0.80	0.61	0.05
切土	3.07	1.48											
計画高	550.670	551.210	551.702	551.717	551.980	552.062	552.210	552.440	552.579	552.670	552.882	552.900	553.130
地盤高	553.74	552.69	551.61	551.63	551.41	551.36	551.86	552.20	551.48	550.85	552.08	552.29	553.08
追加距離	0.000	20.000	40.000	40.808	60.000	67.113	80.000	100.000	112.113	120.000	138.417	140.000	160.000
区間距離	0.000	20.000	20.000	0.808	19.192	7.113	12.887	20.000	12.113	7.887	18.417	1.583	20.000

測点	KE2-2	NO.9	KA2-2	KA3-1	NO.10	KE3-1	NO.11	NO.12	KE3-2	NO.13	KA3-2	NO.14
盛土	0.12	0.70	0.65	0.71	0.95			1.20	0.21	0.30	0.46	0.54
切土						1.17	2.03					
計画高	553.178	553.360	553.473	553.483	553.590	553.779	553.820	554.050	554.122	554.280	554.418	554.510
地盤高	553.06	552.66	552.82	552.77	552.64	554.95	555.85	552.85	553.91	553.98	553.96	553.97
追加距離	164.131	180.000	189.846	190.731	200.000	216.445	220.000	240.000	246.252	260.000	271.967	280.000
区間距離	4.131	15.869	9.846	0.885	9.269	16.445	3.555	20.000	6.252	13.748	11.967	8.033

曲線

IP-1
IA=35° 31′32″
A = 55.000 D = 50.067
R =115.000 Lc= 45.000
L = 26.304 CL= 97.609

IP-2
IA=42° 05′41″
A =30.000 D =26.570
R =35.000 Lc= 0.000
L =25.714 CL=51.429

IP-3
IA=90° 53′24″
A =30.000 D =49.143
R =35.000 Lc=29.807
L =25.714 CL=81.236

片勾配摺付け図

拡幅摺付け図

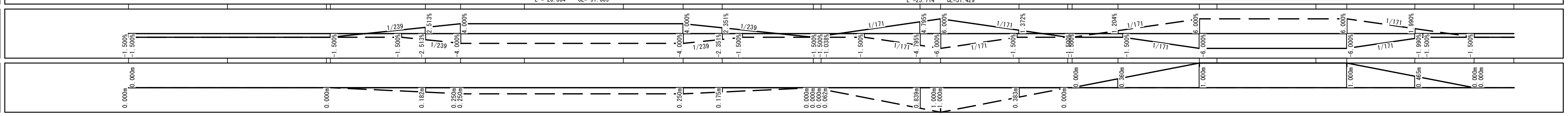

図面番号	3 / 12	縮　尺	1：50
工　種	道路改良工事		
種　別	標準断面図	番号	1 / 3
路線 河川 名	市道 大内線		
工事箇所	庄原市高野町岡大内		
庄　原　市			

KA2-1付近

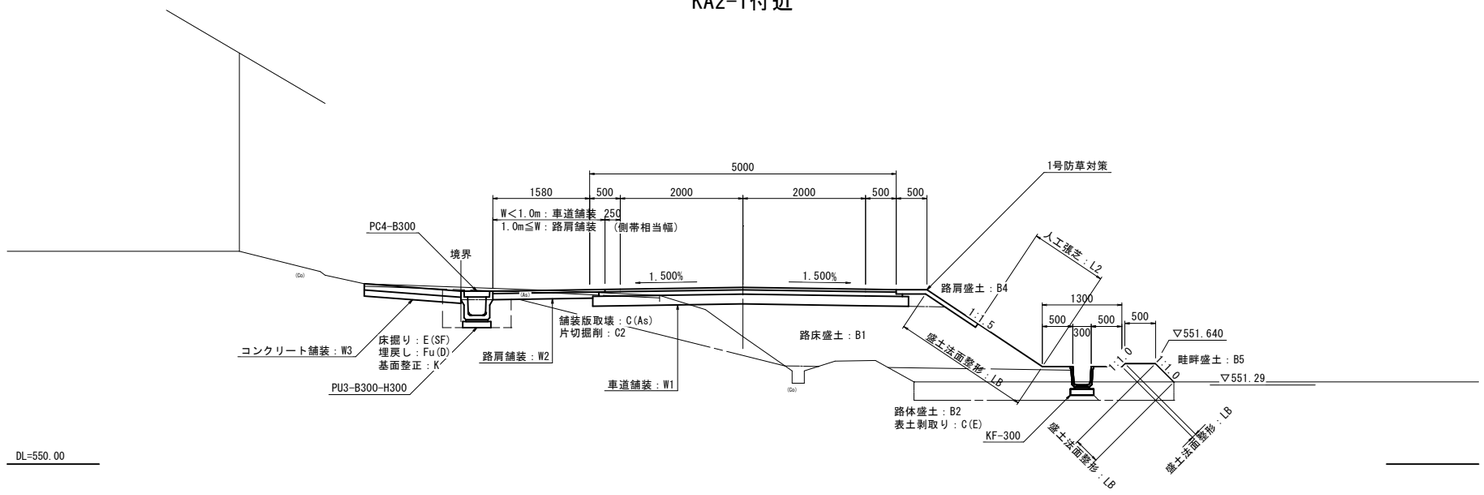

NO.11付近

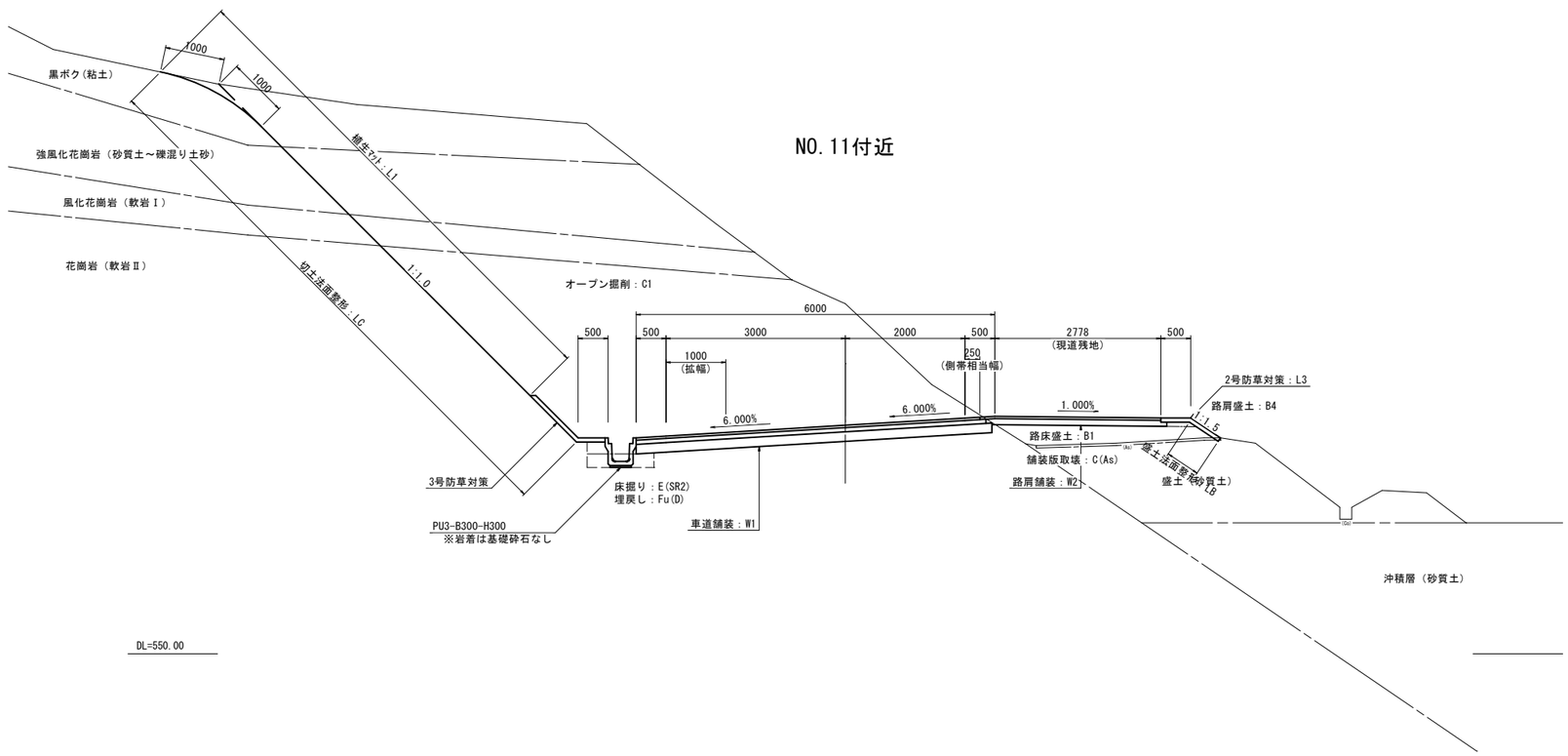

舗装構成 S=1：10

車道舗装

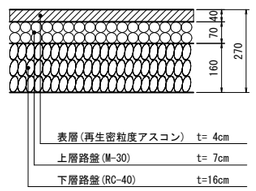

路肩舗装

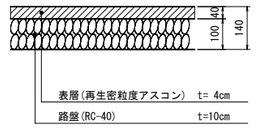

オーバーレイ

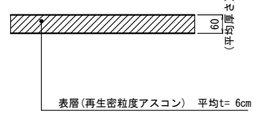

※平均厚さは、想定値である。

コンクリート舗装

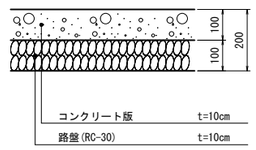

凡　例

種		別	記号
掘削	表土剥取り	粘性土	C(E)
	オープンカット	粘性土	C1(E)
		砂質土	C1(SF)
		軟岩Ⅰ	C1(SR1)
		軟岩Ⅱ	C1(SR2)
	片切	粘性土	C2(E)
		砂質土	C2(SF)
		軟岩Ⅰ	C2(SR1)
		軟岩Ⅱ	C2(SR2)
盛土	路床盛土	W＜2.5	B1-1
		2.5≦W＜4.0	B1-2
		4.0≦W	B1-3
	路体盛土	W＜2.5	B2-1
		2.5≦W＜4.0	B2-2
		4.0≦W	B2-3
	道路外盛土	W＜2.5	B3-1
		2.5≦W＜4.0	B3-2
		4.0≦W	B3-3
	路肩盛土	W＜2.5	B4
	畦畔盛土	W＜2.5	B5
法面整形工		切土部(土砂)	LC
		盛土部	LB
法面工	法面保護工	植生ﾏｯﾄ	L1
		人工張芝	L2
	防草対策工	2号防草対策	L3
		4号防草対策	L4
作業土工	床掘り	粘性土	E(C)
		砂質土	E(SF)
		軟岩Ⅰ	E(SR1)
		軟岩Ⅱ	E(SR2)
	埋戻し	埋戻C	Fu(C)
		埋戻D	Fu(D)
		耕土埋戻	Fu(耕)
		埋戻ｺﾝｸﾘｰﾄ	Fu(Co)
	基面整正	土　砂	K
舗装工	車道舗装	表層(4cm)	W1-1
		上層路盤(7cm)	W1-2
		下層路盤(16cm)	W1-3
	路肩舗装	表層(4cm)	W2-1
		路盤(10cm)	W2-2
	ｺﾝｸﾘｰﾄ舗装	ｺﾝｸﾘｰﾄ版(10cm)	W3-1
		路盤(10cm)	W3-2
舗装版取壊工		As舗装(t=4cm)	C(As)

図面番号	4 / 12	縮　尺	1：100
工　　種	道路改良工事		
種　別	横　断　図	番号	1 / 24
路線 河川 名	市道 大内線		
工事箇所	庄原市高野町岡大内		
庄　原　市			

NO.0～NO.3

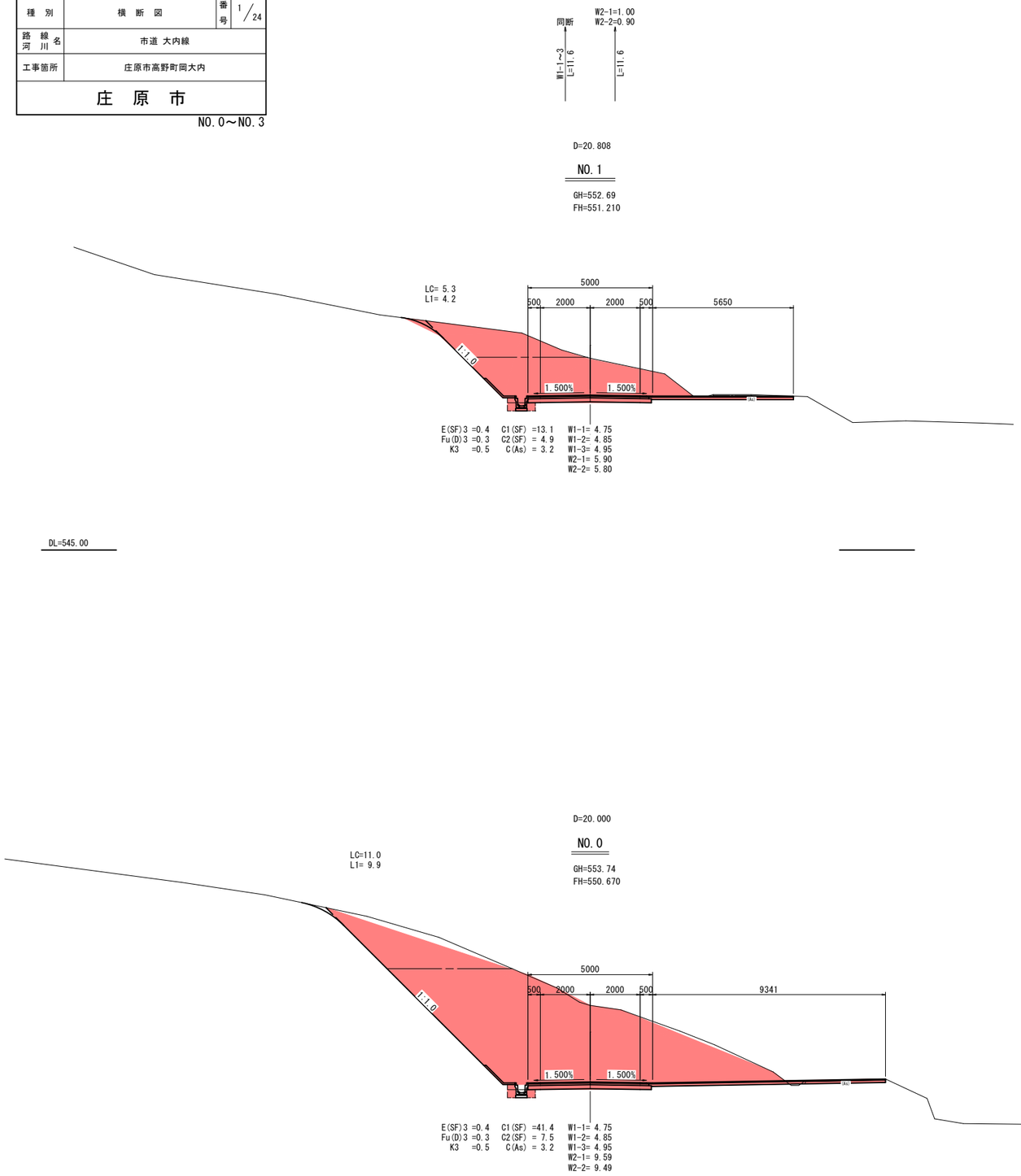

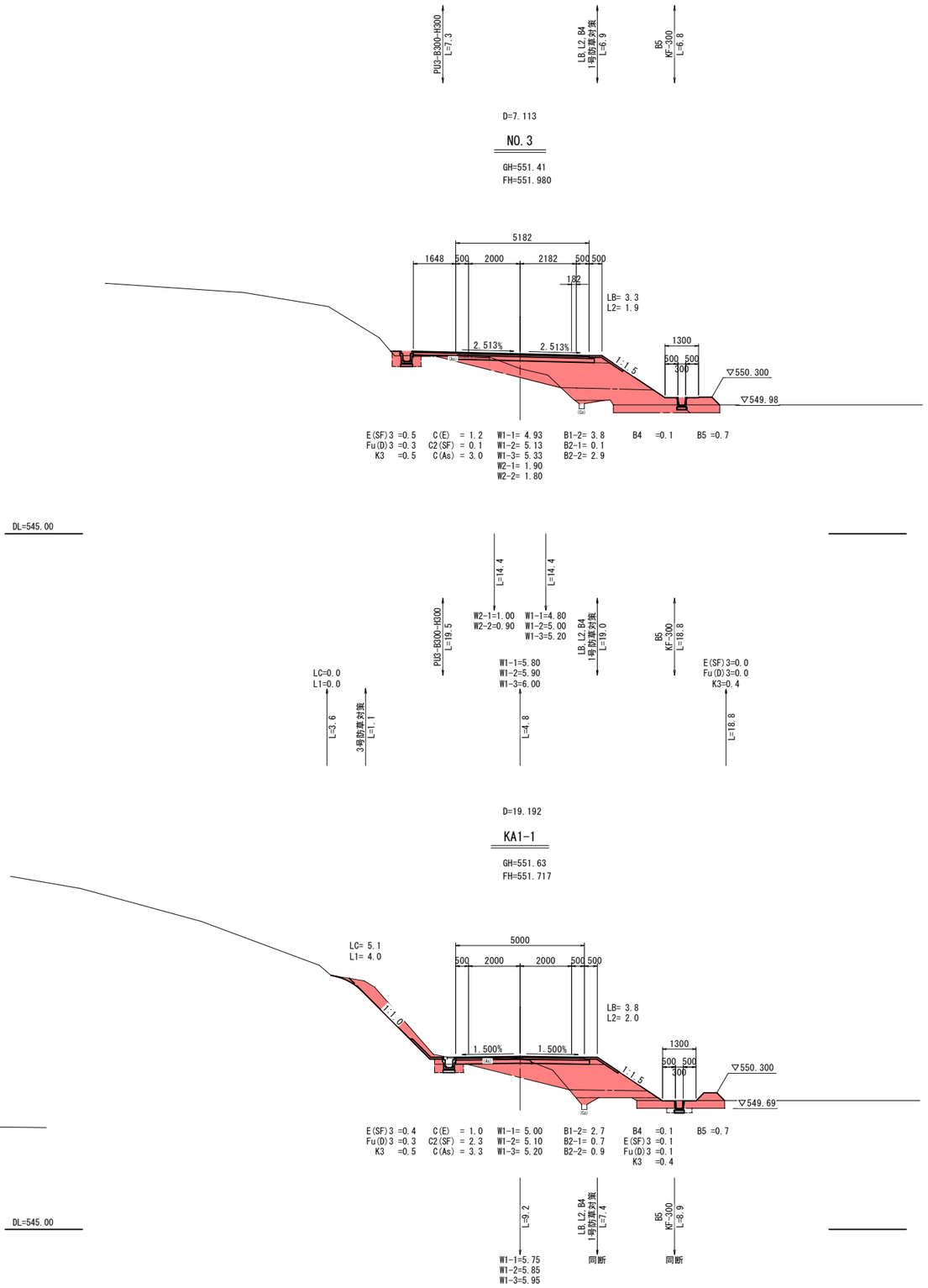

図面番号	5 / 12	縮　尺	1：100
工　種	道路改良工事		
種　別	横　断　図	番号	2 / 24
路線 河川 名	市道 大内線		
工事箇所	庄原市高野町岡大内		
庄　原　市			

KE1-1～KE1-2

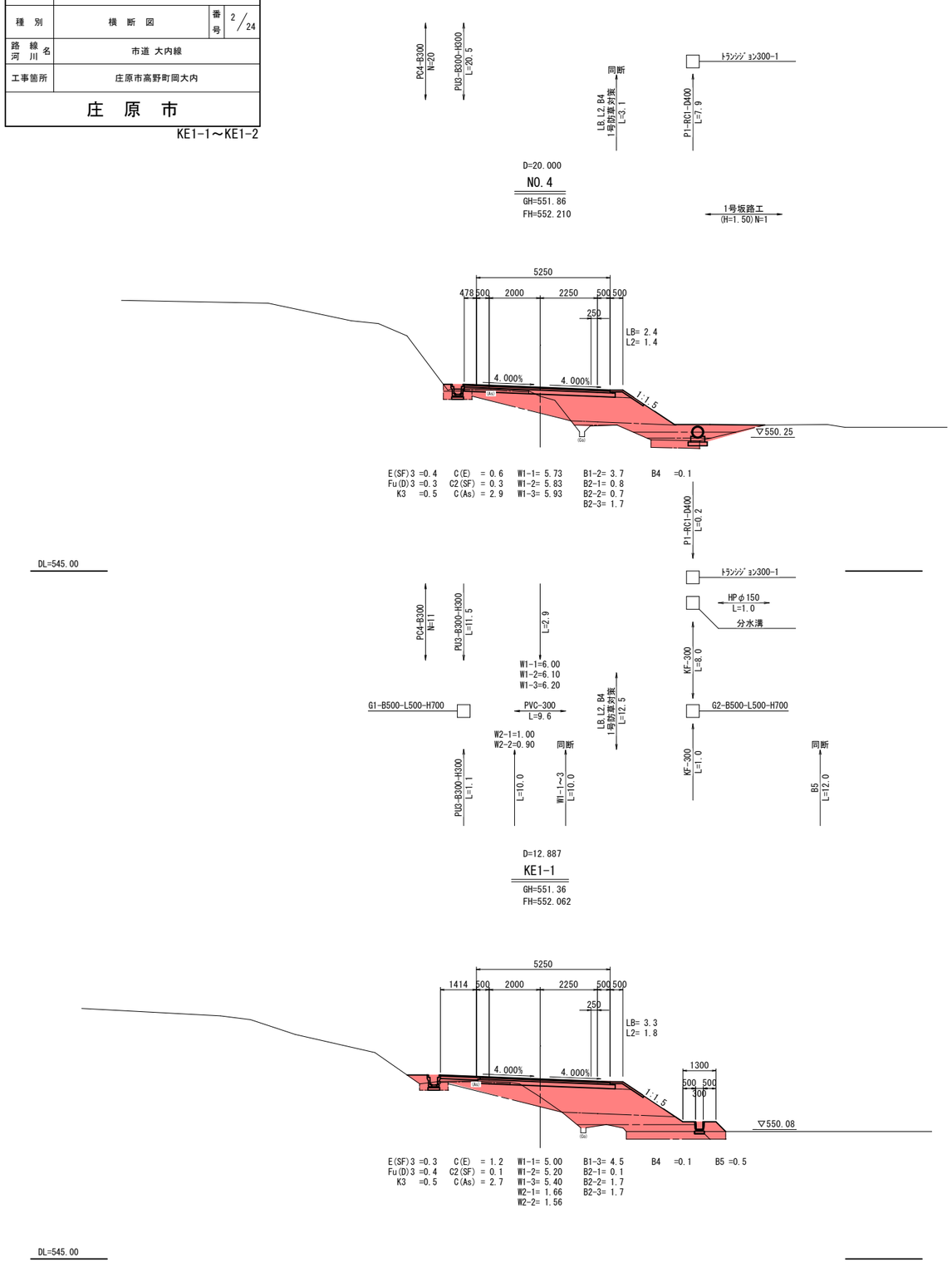

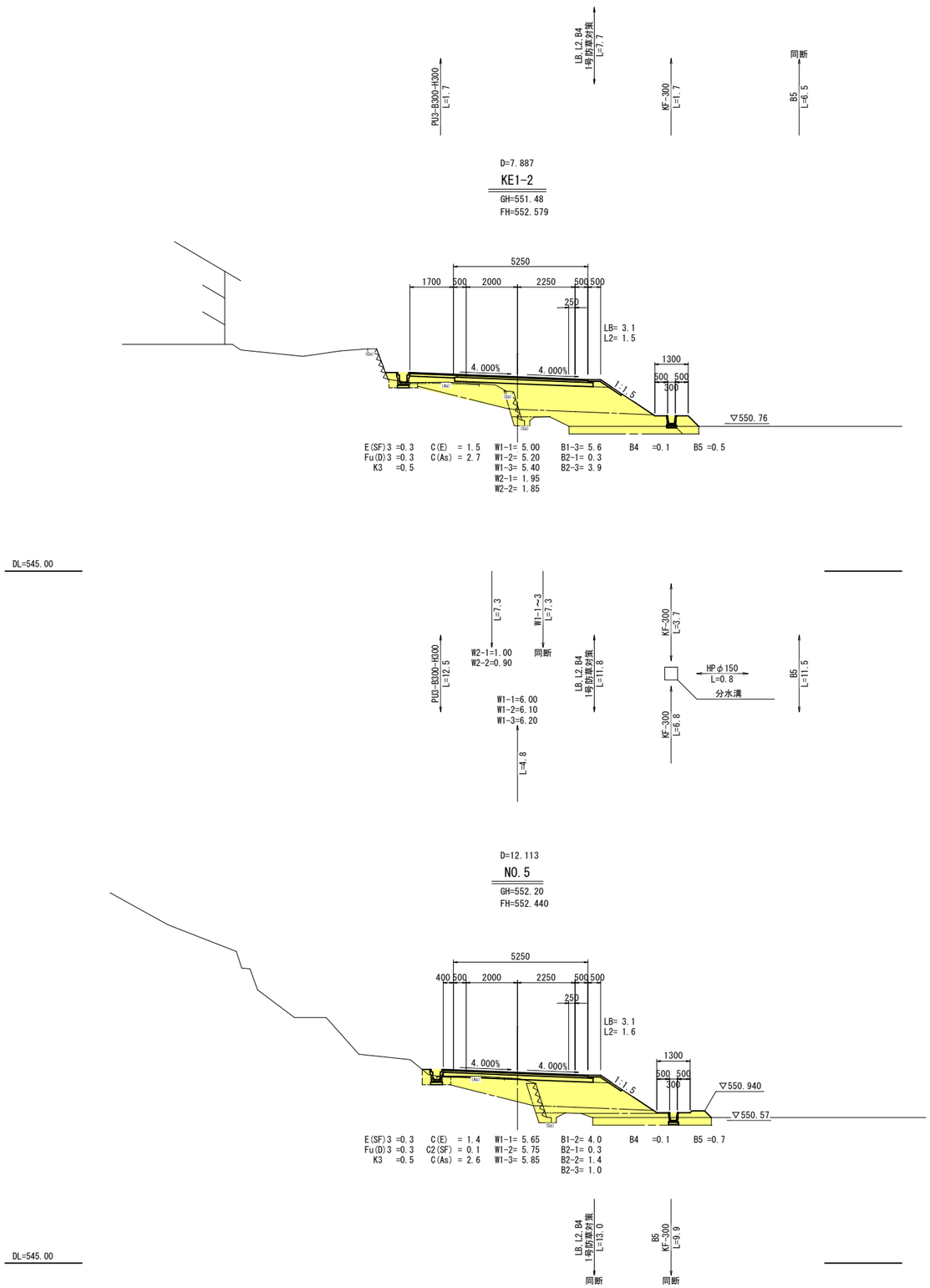

図面番号	6 / 12	縮　尺	図 示
工　　種	道路改良工事		
種　別	構　造　図	番号	4 / 13
路線 河川 名	市道 大内線		
工事箇所	庄原市高野町岡大内		
庄　原　市			

1号防草対策（盛土部）

S=1:20

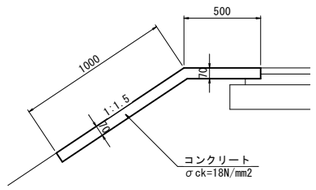

数　量　表　　10.0m当り

名　　称	規　　格	単位	数　量
コンクリート	σck=18N/mm2	m3	1.050
同上型枠	一般	m2	0.805
目地材	t=10mm	m2	0.105

3号防草対策（切土部）

S=1:20

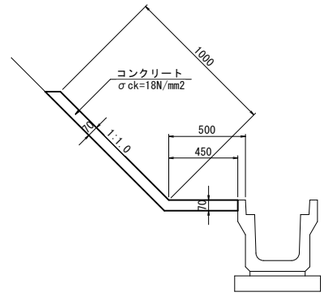

数　量　表　　10.0m当り

名　　称	規　　格	単位	数　量
コンクリート	σck=18N/mm2	m3	1.015
同上型枠	一般	m2	0.102
目地材	t=10mm	m2	0.102

5号防草対策

S=1:10

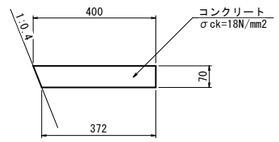

数　量　表　　10.0m当り

名　　称	規　　格	単位	数　量
コンクリート	σck=18N/mm2	m3	0.270
目地材	t=10mm	m2	0.027

2号防草対策（盛土部）

S=1:20

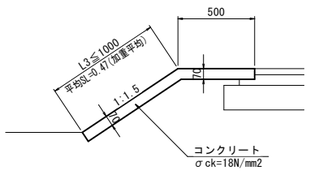

数　量　表　　10.0m当り

名　　称	規　　格	単位	数　量
コンクリート	σck=18N/mm2	m3	0.679
同上型枠	一般	m2	0.968
目地材	t=10mm	m2	0.068

4号防草対策（切土部）

S=1:20

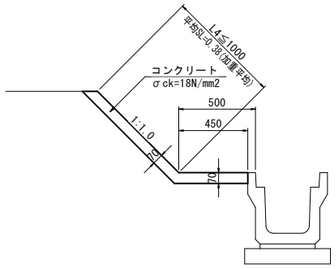

数　量　表　　10.0m当り

名　　称	規　　格	単位	数　量
コンクリート	σck=18N/mm2	m3	0.581
同上型枠	一般	m2	0.058
目地材	t=10mm	m2	0.058

図面番号	7 / 12	縮　尺	1：20
工　　種	道路改良工事		
種　別	構　造　図	番号	5 / 13
路線 河川 名	市道 大内線		
工事箇所	庄原市高野町岡大内		
庄　原　市			

KF-200

S=1:20

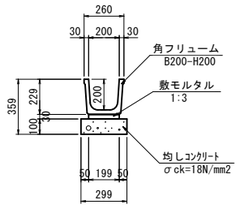

数　量　表　　10.0m当り

名　　称	規　　格	単位	数　量
角フリューム	B200-H200	本	5.000
敷モルタル	1:3	m3	0.060
均しｺﾝｸﾘｰﾄ	σck=18N/mm2	m3	0.299
型　枠	均し型枠	m2	2.000

PU3-B300-H300

S=1:20

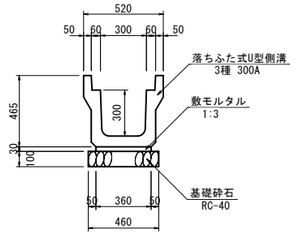

数　量　表　　10.0m当り

名　　称	規　　格	単位	数　量
プレキャスト側溝	落ちふた式U型側溝3種 300A	本	5.000
敷モルタル	1:3	m3	0.108
基礎砕石	RC-40 t=10cm	m2	4.600

※岩着部は、基礎砕石なしとする。

PC4-B300

S=1:20

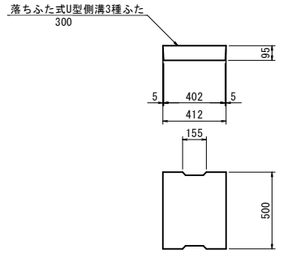

KF-300

S=1:20

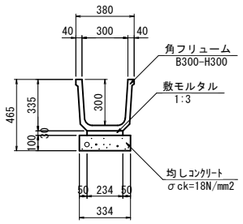

数　量　表　　10.0m当り

名　　称	規　　格	単位	数　量
角フリューム	B300-H300	本	5.000
敷モルタル	1:3	m3	0.070
均しｺﾝｸﾘｰﾄ	σck=18N/mm2	m3	0.334
型　枠	均し型枠	m2	2.000

PU3-B300-H400

S=1:20

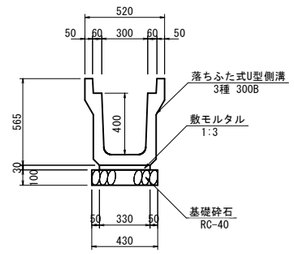

数　量　表　　10.0m当り

名　　称	規　　格	単位	数　量
プレキャスト側溝	落ちふた式U型側溝3種 300B	本	5.000
敷モルタル	1:3	m3	0.099
基礎砕石	RC-40 t=10cm	m2	4.300

L1-B300-H300

S=1:20

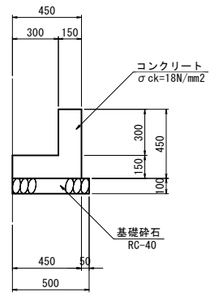

数　量　表　　10.0m当り

名　　称	規　　格	単位	数　量
コンクリート	σck=18N/mm2	m3	1.125
同上型枠	一般	m2	9.000
基礎砕石	RC-40 t=10cm	m2	5.000

図面番号	8 / 12	縮　尺	1：20
工　　種	道路改良工事		
種　別	構　造　図	番号	6 / 13
路線 河川 名	市道 大内線		
工事箇所	庄原市高野町岡大内		
庄　原　市			

PVC-200

S=1:20

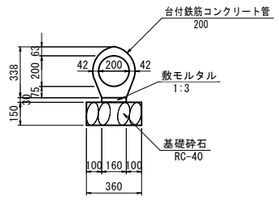

数　量　表　　10.0m当り

名　　称	規　　格	単位	数　量
管　渠	台付鉄筋コンクリート管 200	本	10.000
敷モルタル	1:3	m3	0.048
基礎砕石	RC-40 t=15cm	m2	3.600

PVC-300

S=1:20

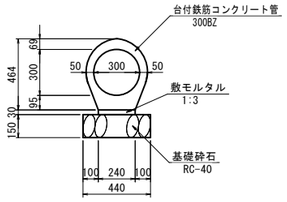

数　量　表　　10.0m当り

名　　称	規　　格	単位	数　量
管　渠	台付鉄筋コンクリート管 300BZ	本	5.000
敷モルタル	1:3	m3	0.072
基礎砕石	RC-40 t=15cm	m2	4.400

PVC-400

S=1:20

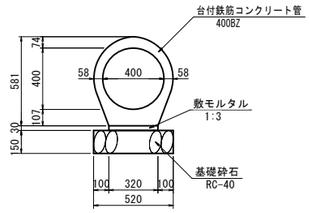

数　量　表　　10.0m当り

名　　称	規　　格	単位	数　量
管　渠	台付鉄筋コンクリート管 400BZ	本	4.000
敷モルタル	1:3	m3	0.096
基礎砕石	RC-40 t=15cm	m2	5.200

PVC-600

S=1:20

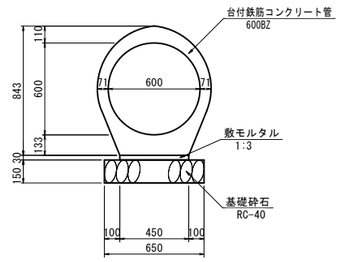

数　量　表　　10.0m当り

名　　称	規　　格	単位	数　量
管　渠	台付鉄筋コンクリート管 600BZ	本	4.000
敷モルタル	1:3	m3	0.135
基礎砕石	RC-40 t=15cm	m2	6.500

PVC-250

S=1:20

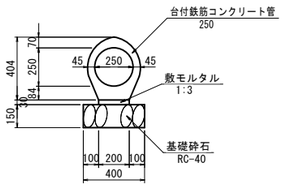

数　量　表　　10.0m当り

名　　称	規　　格	単位	数　量
管　渠	台付鉄筋コンクリート管 250	本	10.000
敷モルタル	1:3	m3	0.060
基礎砕石	RC-40 t=15cm	m2	4.000

PVC-350

S=1:20

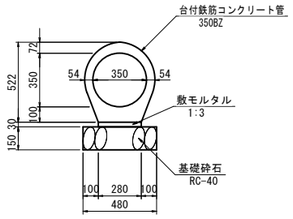

数　量　表　　10.0m当り

名　　称	規　　格	単位	数　量
管　渠	台付鉄筋コンクリート管 350BZ	本	4.000
敷モルタル	1:3	m3	0.084
基礎砕石	RC-40 t=15cm	m2	4.800

PVC-500

S=1:20

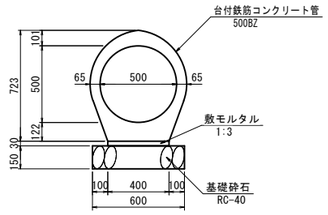

数　量　表　　10.0m当り

名　　称	規　　格	単位	数　量
管　渠	台付鉄筋コンクリート管 500BZ	本	4.000
敷モルタル	1:3	m3	0.120
基礎砕石	RC-40 t=15cm	m2	6.000

P1-RC1-D400

S=1:20

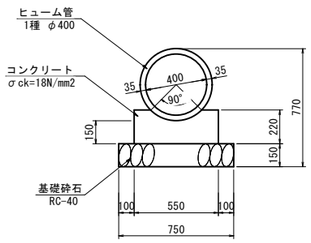

数　量　表　　10.0m当り

名　　称	規　　格	単位	数　量
ヒューム管	1種　φ400	本	5.000
コンクリート	σck=18N/mm2	m3	1.052
同上型枠	一般	m2	4.400
基礎砕石	RC-40 t=15cm	m2	7.500

図面番号	9 / 12	縮　尺	1：20
工　種	道路改良工事		
種　別	構　造　図	番号	7 / 13
路線 河川 名	市道 大内線		
工事箇所	庄原市高野町岡大内		
庄　原　市			

G1-B500-L500-H600

S=1:20

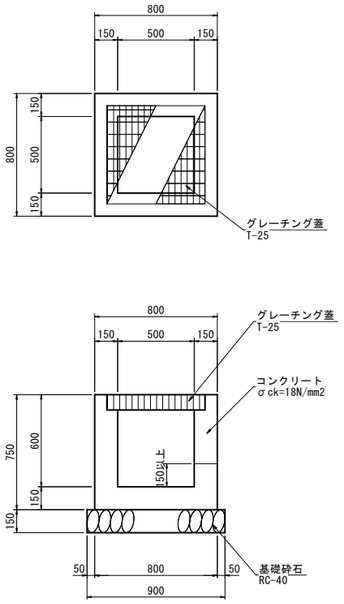

数　量　表　　1箇所当り

名　称	規　格	単位	数　量
コンクリート	σck=18N/mm2	m3	0.294
同上型枠	一般	m2	3.900
基礎砕石	RC-40,t=15cm	m2	0.810
グレーチング蓋	T-25 落込み式	組	1.000

流入-流出施設表

桝位置		流　入	流　出	備　考
NO.37+8.9	左側	PU3-B300-H300	PU3-B300-H300 VPφ150	

G1-B500-L500-H700

S=1:20

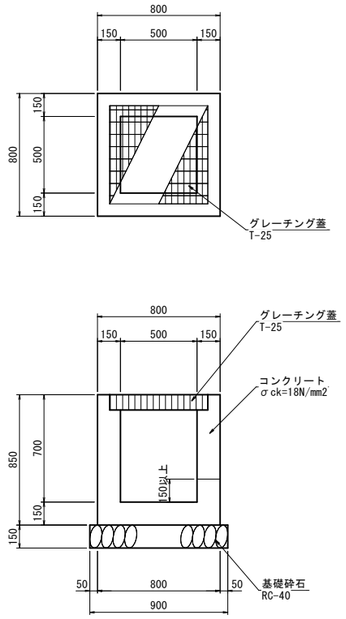

数　量　表　　1箇所当り

名　称	規　格	単位	数　量
コンクリート	σck=18N/mm2	m3	0.330
同上型枠	一般	m2	4.420
基礎砕石	RC-40,t=15cm	m2	0.810
グレーチング蓋	T-25 落込み式	組	1.000

流入-流出施設表

桝位置		流　入	流　出	備　考
NO.3+8.6	左側	PU3-B300-H300	PU3-B300-H300 PVC-300	
NO.37+19.9	左側	PU3-B300-H300	PU3-B300-H300 PVC-300	
NO.39+3.5	右側	PU3-B300-H400	PU3-B300-H400 VPφ150	土工なし

G1-B500-L500-H800

S=1:20

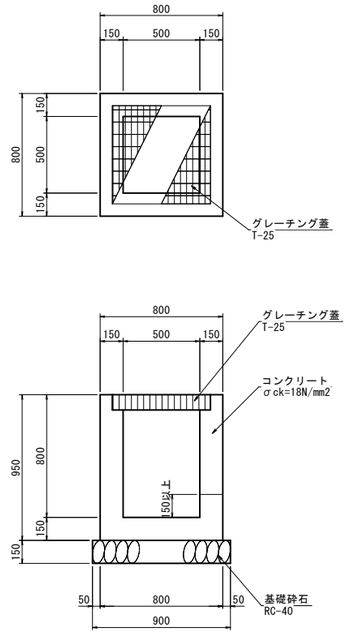

数　量　表　　1箇所当り

名　称	規　格	単位	数　量
コンクリート	σck=18N/mm2	m3	0.381
同上型枠	一般	m2	4.940
基礎砕石	RC-40,t=15cm	m2	0.810
グレーチング蓋	T-25 落込み式	組	1.000

流入-流出施設表

桝位置		流　入	流　出	備　考
NO.49+3.1	左側	PU3-B300-H300 KF-200	PVC-300	
NO.50+11.6	左側	PU3-B300-H300	PU3-B300-H300 PVC-300	

G1-B600-L600-H700

S=1:20

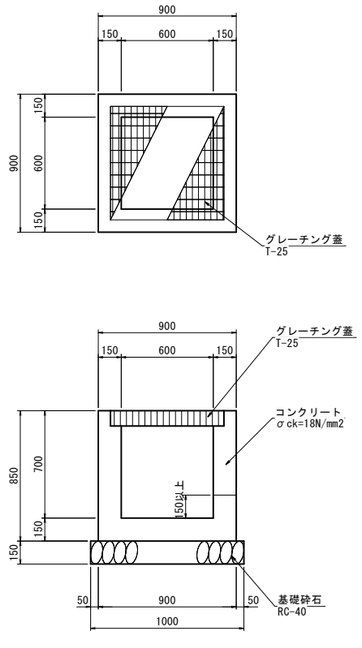

数　量　表　　1箇所当り

名　称	規　格	単位	数　量
コンクリート	σck=18N/mm2	m3	0.391
同上型枠	一般	m2	5.100
基礎砕石	RC-40,t=15cm	m2	1.000
グレーチング蓋	T-25 落込み式	組	1.000

流入-流出施設表

桝位置		流　入	流　出	備　考
NO.36+6.0	左側	PU3-B300-H300	P1-RC1-D400	
NO.40+4.4	右側	PU3-B300-H300 PVC-350	PU3-B300-H400	

図面番号	10／12	縮　尺	1：20
工　種	道路改良工事		
種　別	構　造　図	番号	10／13
路線 河川 名	市道 大内線		
工事箇所	庄原市高野町岡大内		
庄　原　市			

G2-B500-L500-H500

S=1:20

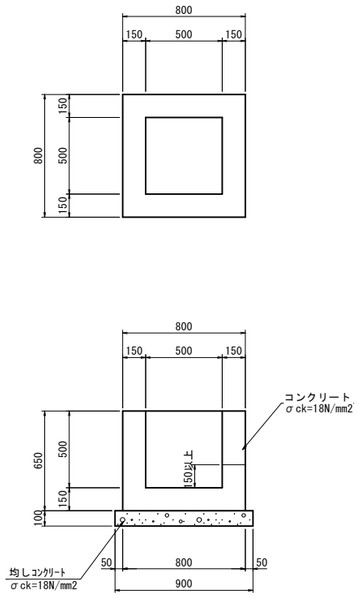

数　量　表

1箇所当り

名　称	規　格	単位	数　量
コンクリート	σck=18N/mm2	m3	0.277
同上型枠	一般	m2	3.380
均しｺﾝｸﾘｰﾄ	σck=18N/mm2	m3	0.081
同上型枠	均し型枠	m2	0.360

流入-流出施設表

桝位置		流　入	流　出	備　考
NO.30+11.7	右側	PVC-300	KF-300	

G2-B500-L500-H700

S=1:20

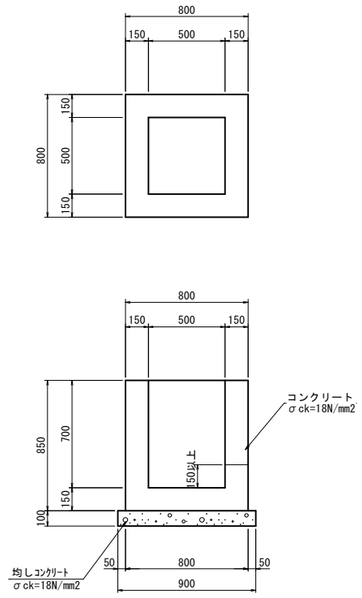

数　量　表

1箇所当り

名　称	規　格	単位	数　量
コンクリート	σck=18N/mm2	m3	0.355
同上型枠	一般	m2	4.420
均しｺﾝｸﾘｰﾄ	σck=18N/mm2	m3	0.081
同上型枠	均し型枠	m2	0.360

流入-流出施設表

桝位置		流　入	流　出	備　考
NO.21+14.7	左側	既設φ300 VPφ150	PVC-300	
NO.3+8.6	右側	KF-300 PVC-300	KF-300	

G2-B600-L600-H600

S=1:20

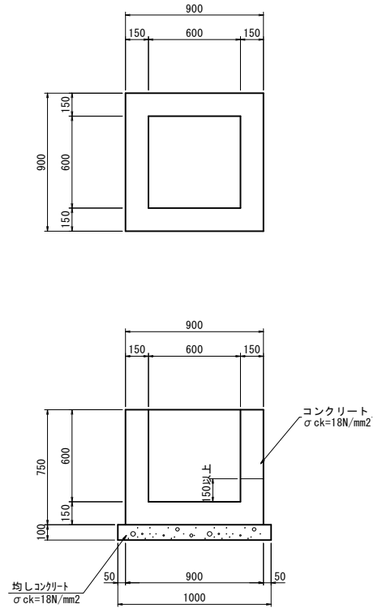

数　量　表

1箇所当り

名　称	規　格	単位	数　量
コンクリート	σck=18N/mm2	m3	0.364
同上型枠	一般	m2	4.500
均しｺﾝｸﾘｰﾄ	σck=18N/mm2	m3	0.100
同上型枠	均し型枠	m2	0.400

流入-流出施設表

桝位置		流　入	流　出	備　考
NO.24+16.0	左側	P1-RC1-D400	既設250×250	

G2-B600-L600-H700

S=1:20

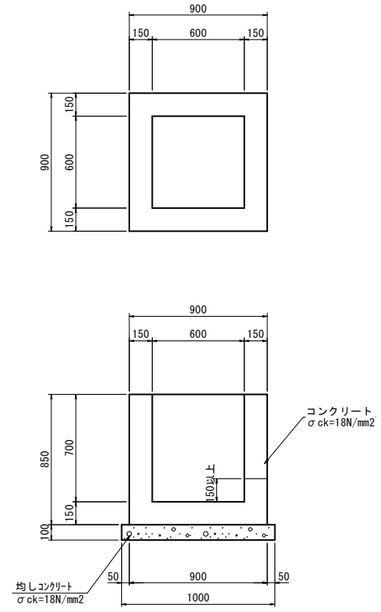

数　量　表

1箇所当り

名　称	規　格	単位	数　量
コンクリート	σck=18N/mm2	m3	0.410
同上型枠	一般	m2	5.100
均しｺﾝｸﾘｰﾄ	σck=18N/mm2	m3	0.100
同上型枠	均し型枠	m2	0.400

流入-流出施設表

桝位置		流　入	流　出	備　考
NO.5+14.4	右側	KF-300 PVC-300	KF-300	

図面番号	11/12	縮　尺	1：20
工　種	道路改良工事		
種　別	構　造　図	番号	12/13
路線 河川 名	市道 大内線		
工事箇所	庄原市高野町岡大内		
庄　原　市			

トランシジョン300-1

S=1:20

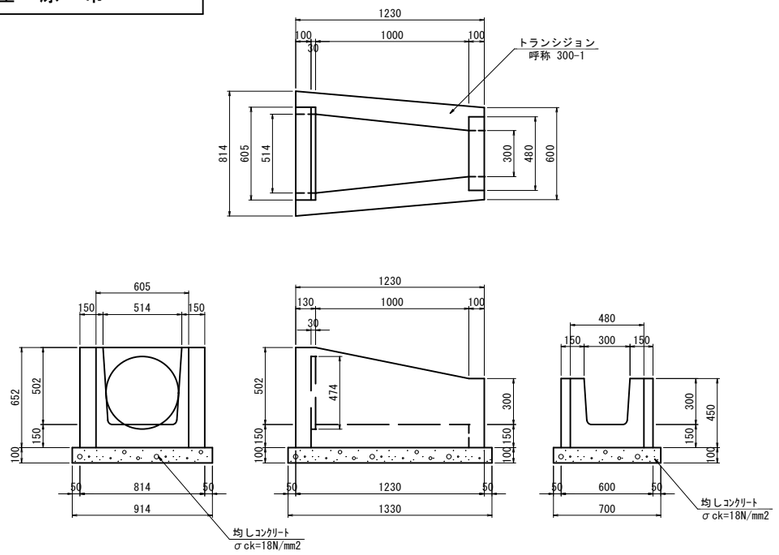

数　量　表

1箇所当り

名　　称	規　　格	単位	数　量
プレキャスト桝	ﾄﾗﾝｼｼﾞｮﾝ300-1	個	1.000
均しｺﾝｸﾘｰﾄ	σck=18N/mm2	m3	0.107
同上型枠	均し型枠	m2	0.427

分水溝

S=1:20

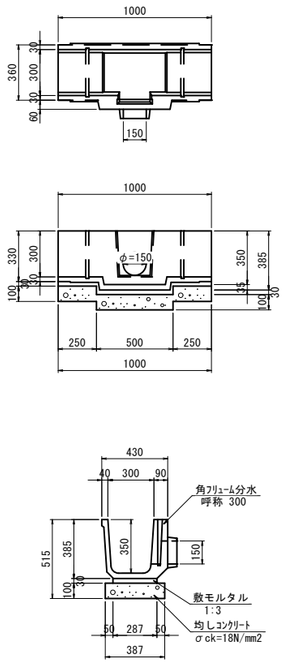

数　量　表

1箇所当り

名　　称	規　　格	単位	数　量
プレキャスト水路	角ﾌﾘｭｰﾑ分水 300	個	1.000
敷モルタル	1:3	m3	0.009
均しｺﾝｸﾘｰﾄ	σck=18N/mm2	m3	0.039
同上型枠	均し型枠	m2	0.200

田面排水桝

S=1:20

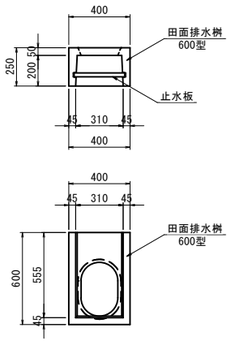

数　量　表

1箇所当り

名　　称	規　　格	単位	数　量
プレキャスト桝	田面排水桝 600型	個	1.000

図面番号	12／12	縮　尺	1:500
工　種	道路改良工事		
種　別	排水系統図	番号	1／4
路線河川名	市道 大内線		
工事箇所	庄原市高野町岡大内		

庄　原　市

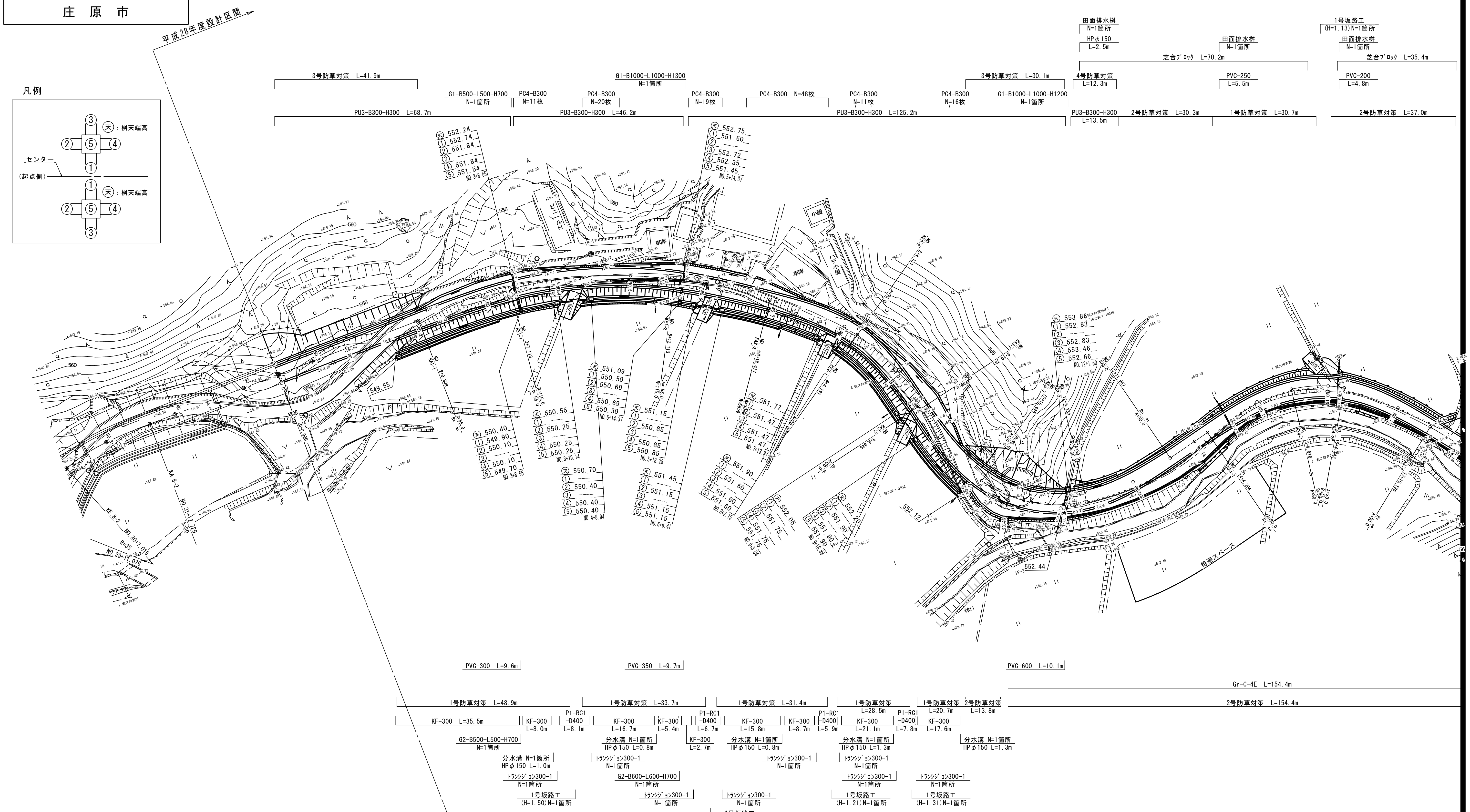

IP	IP-1		Y	1.0018	1.0018
KNO	IP-1-1	IP-1-2	τ	6° 33′ 9.83″	6° 33′ 9.83″
IA	35° 31′ 32.07″		Lc	45.0001	
R	115.0000		CL	97.6087	
L	26.3043	26.3043	Tc	50.0668	50.0668
ΔR	0.2506	0.2506	S	26.2891	26.2891
XM	13.1464	13.1464	W	36.9204	
X	26.2700	26.2700	A	55.0000	55.0000

IP	IP-2		Y	3.1185	3.1185
KNO	IP-2-1	IP-2-2	τ	21° 2′ 50.75″	21° 2′ 50.75″
IA	42° 5′ 41.49″		Lc	0.0000	
R	35.0000		CL	51.4286	
L	25.7143	25.7143	Tc	26.5695	26.5695
ΔR	0.7834	0.7834	S	25.5604	25.5604
XM	12.7995	12.7995	W	13.7700	
X	25.3694	25.3694	A	30.0000	30.0000

IP	IP-3		Y	3.1185	3.1185
KNO	IP-3-1	IP-3-2	τ	21° 2′ 50.75″	21° 2′ 50.75″
IA	90° 53′ 23.98″		Lc	29.8073	
R	35.0000		CL	81.2358	
L	25.7143	25.7143	Tc	49.1431	49.1431
ΔR	0.7834	0.7834	S	25.5604	25.5604
XM	12.7995	12.7995	W	36.3436	
X	25.3694	25.3694	A	30.0000	30.0000